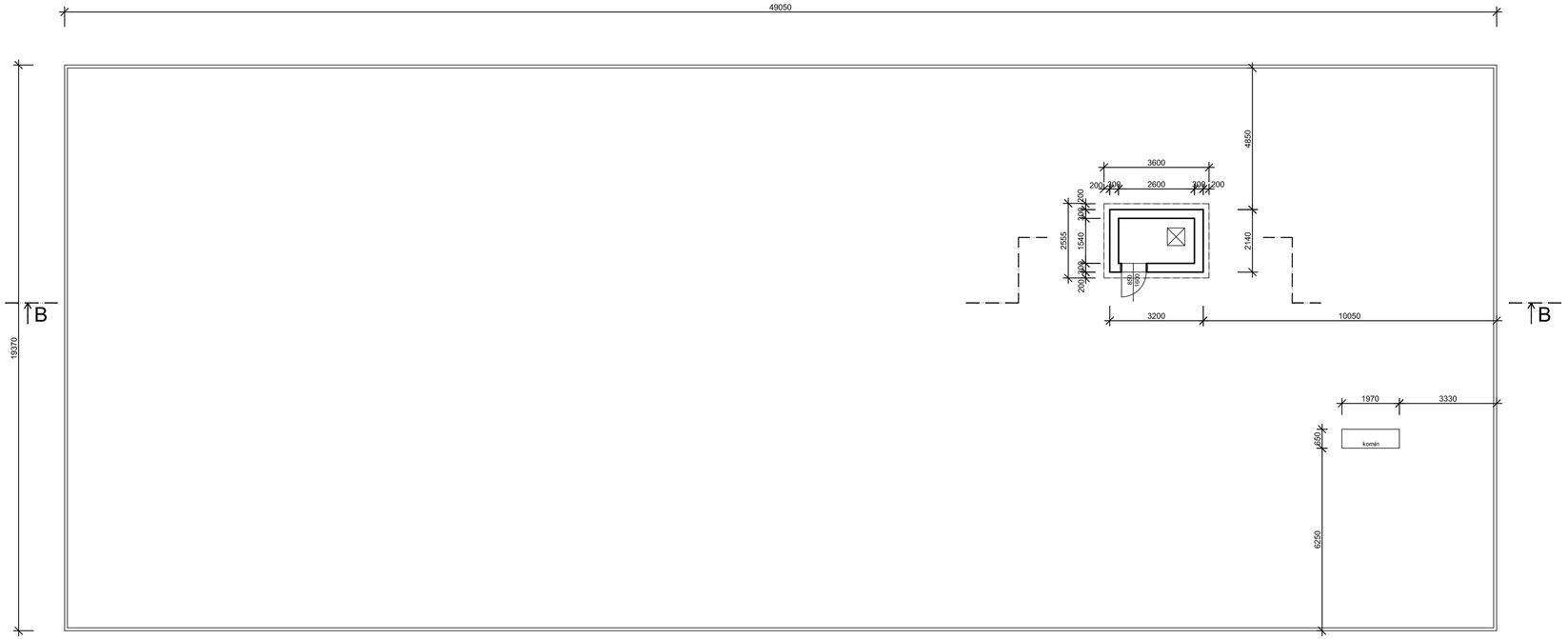

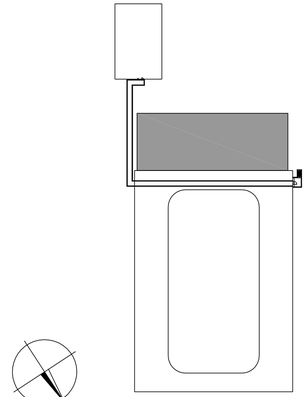

ZODPOVĚDNÝ PROJEKTANT: ING. ARCH. JIŘÍ KOBĚRSKÝ KMOCHOVA 222/5A, 72100 OSTRAVA – SVINOV Č. AUTORIZACE: ČKA 0377	Ing. arch. JIŘÍ KOBĚRSKÝ ATELIER K PROJEKTY REALIZACE KMOCHOVA 222/5A, 721 00, OSTRAVA–SVINOV IČ: 11551721 MOBIL: 776 293 324 DIČ:CZ510319188 TEL/FAX.: 555 444 452
OBJEDNATEL: SPORTOVNÍ ZAŘÍZENÍ MĚSTA KROMĚŘÍŽ	
MÍSTO STAVBY: KROMĚŘÍŽ	
NÁZEV STAVBY: ZAMĚŘENÍ KOMPLEXU OBJEKTŮ ZS KROMĚŘÍŽ B. SPRÁVNÍ BUDOVA	Č.ZAK. ATK–01–2013 DATUM III/2013 ST. PD
NÁZEV VÝKRESU PŮDORYS STŘECHY	MEŘÍTKO 1:100 / ČÍSLO VÝKRESU B5